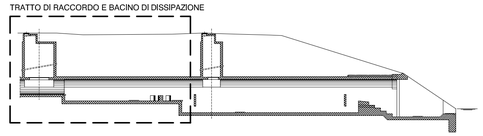

SEZIONE A-A
SCALA 1:50

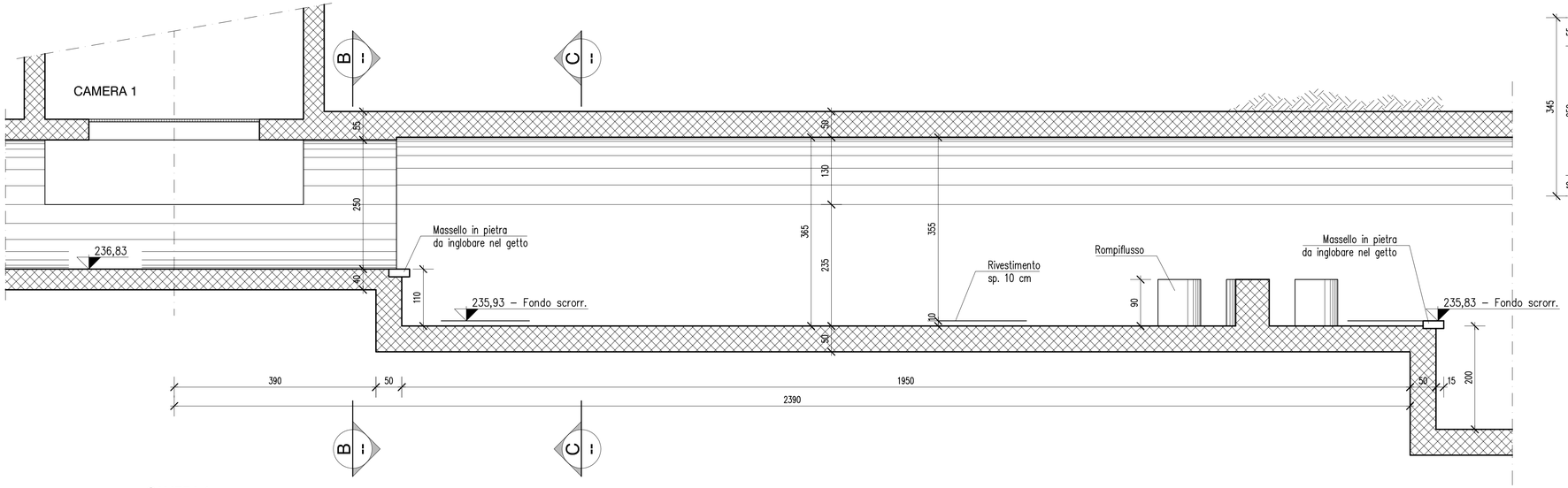

SEZIONE B-B
GALLERIA TRATTO DI RACCORDO
SCALA 1:50

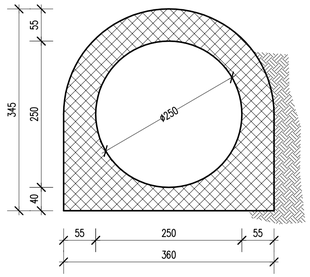

SEZIONE C-C
GALLERIA BACINO DI DISSIPAZIONE h. 465
SCALA 1:50

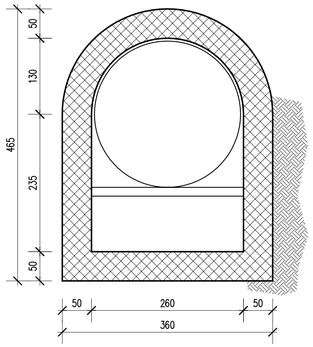

PIANTA
SCALA 1:50

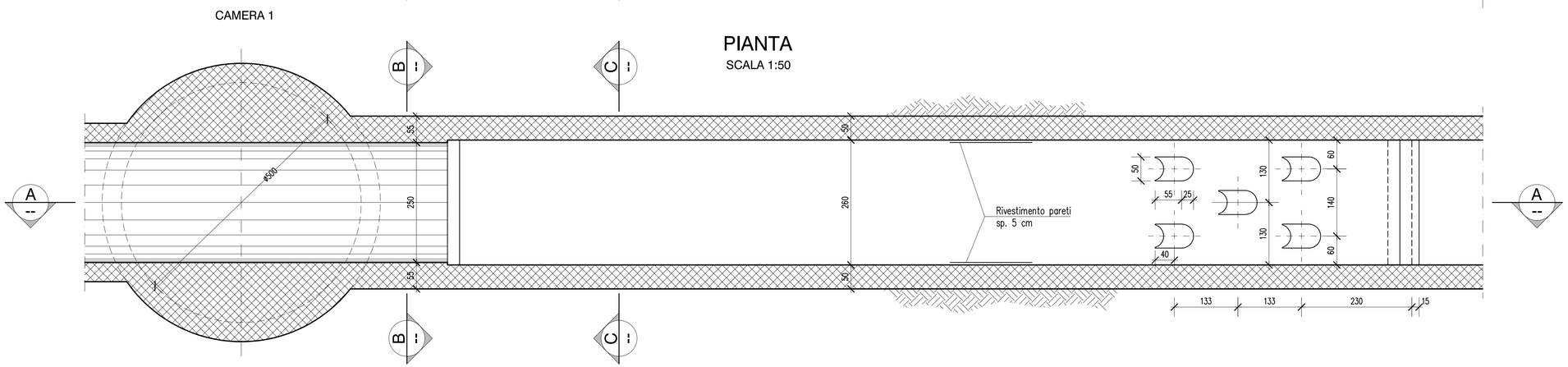

Autorità d'ambito Torinese A.T.O.3

smat gruppo

PROG. N° 648 — **PROGETTO PRELIMINARE**

Comune di
Torino

ACCORDO DI PROGRAMMA EX ART. 27 DELLA LEGGE N.142/90
C.A.A.T. / CENTRO AGRO ALIMENTARE DI TORINO - S.I.T.O. / SOCIETA' INTERPORTO TORINO ORBASSANO
REALIZZAZIONI OPERE INFRASTRUTTURALI STRADA DEL PORTONE
REGOLARIZZAZIONE FOGNATURE IN ZONA MIRAFIORI SUD-OVEST/ COMUNE DI GRUGLIASCO

COSTRUZIONE COLLETTORE DI FOGNATURA LUNGO LA VIA G. C. ANSELMETTI TRA STRADA DEL DROSSO E IL TORRENTE SANGONE - LOTTO II / A -

CARPENTERIA
TRATTO DI RACCORDO E BACINO DI DISSIPAZIONE

Scala 1:50

Società Metropolitana Acque Torino S.p.A.
Sede legale: Corso XI Febbraio,14 - 10152 Torino TO I
tel. +39 011 4645.111 - fax. +39 011 4365.575
E-mail: info@smatorino.it Sito web: www.smatorino.it

Il Direttore Generale
Dott. Ing. Marco Acri

REV.	DESCRIZIONE	DATA	REDAZIONE	VERIFICA	APPROVAZIONE
3					
2					
1					
0	Emissione	Settembre 2009	SALAMANO	ACRI	ACRI

documento n°: **e 13**

Progettista: Ing. Marco Acri **Collaboratori: Geom. Alessandro FOLLIS**

Risorse Idriche S.p.A. - **Società del gruppo SMAT**
Sede legale: C.so XI Febbraio,14 -10152 Torino
Tel. +39 011 4645.1250 /1251- fax : +39 011 4645.1252
Capitale Sociale € 1.241.760,00 € i.v.
Codice fiscale-Partita IVA e Registro delle imprese di Torino: 06087720014
E-mail: info@risorseidricheto.it

Risorse Idriche

file:

PROGETTO	ID R.I.	documento
ATO3 648	RI0235	TANS-PRE-e13.dwg

ing. giorgio salamano
studio tecnico
Piazza Vittorio Emanuele (di Città), 12
10015 - Ivrea (TO)
Tel: 0125 456655 - 0125 44335
E-mail: studio.tecnico@salamano.it

Revisione	Data	Oggetto di revisione	Redatto	Verificato	Approvato	Consegnato
0	30/04/08	Prima emissione	Ing. M. Caudo	MC	GS	
FILE:			PLOTSTYLE /SCALE: CADLET-RIS ERICHE.ctb – 10:1			

senza autorizzazione il presente documento non può essere riprodotto o ceduto

PRGMO0012/E