CITTA' DI TORINO

DIVISIONE INFRASTRUTTURE E MOBILITA'
SETTORE PONTI E VIE D'ACQUA

PISTA CICLO-PEDONALE IN SPONDA DESTRA DEL PO TRA I PONTI BALBIS ED ISABELLA

PROGETTO: **ESECUTIVO**

DATA: **GENNAIO 2006**

ELABORATO: **STATO DI FATTO E DI PROGETTO**
PONTE ISABELLA
STRUTTURE: FONDAZIONI

TAVOLA: **7.6**
REVISIONE:
SCALE: **1:50**

GRUPPO DI PROGETTAZIONE

Dott. Arch. Riccardo Tonioli
Dott. Arch. Michele Ugolini
Dott. Arch. Amedeo Zilioli
Dott. Arch. Alessandro Massarente
Dott. Arch. Giovanni Claudio Noventa
Dott. Arch. Aurelio Chinellato

CONSULENTI

Prof. Ing. Virgilio Anselmo (idraulica)
Dott. Arch. Michela De Poli (paesaggio)
Dott. Arch. Antonio Stevan (impianti)
Dott. Ing. Glauco Bufo (strutture)
Dott. Geol. Giancarlo Bonini (geologia-geotecnica)

COLLABORATORI

Dott. Arch. Roberto Campaci
Dott. Arch. Massimo Sanson
Geom. Caterina Stocchi

CAPOGRUPPO DEL R.P.T.
Prof. Arch. Marcello Mamoli

RESPONSABILE DEL PROCEDIMENTO
Dott. Ing. Giorgio Marengo

COORDINATORE DEL PROGETTO
Dott. Arch. Giorgio Corotto

TORINO
non sta mai ferma

PRESCRIZIONI SUI MATERIALI

CALCESTRUZZO STRUTTURALE

- Fondazione e muri: a resistenza: Rck > 30 MPa
- Soletta: a resistenza: Rck > 30 MPa
- Classe 2a S3 - Semifluido
- Diametro massimo inerti fondazione d=25mm
- Diametro massimo inerti elevazione d=15mm
- Copriferro minimo: cm 3

ACCIAIO PER STRUTTURE IN CALCESTRUZZO ARMATO

- FeB44K ad aderenza migliorata controllata in stabilimento
- Ferri di chiamata pari ad almeno 50 Ø
- Sovrapposizioni ferri correnti : sfalsate e non < di 50 Ø
- Verificare corretta sovrapposizione e legatura dei ferri

NOTE PARTICOLARI

CASSERATURE

- Verificare puntellature, rompitratta e controventature
- Disarmare per gradi evitando azioni dinamiche

SPECIFICHE TECNICHE E CONTROLLO DI QUALITA'

- E'vietato aggiungere acqua ai calcestruzzi a resistenza
- Temperature invernali: non gettare sotto gli 0°
- Temperature estive : bagnare opportunamente i getti
- Prelevare campioni di calcestruzzo e acciaio secondo le normative vigenti

PIANTA PALI DI FONDAZIONE

PALI Ø 20 CM LUNGHEZZA 9 M
ARMATI CON TUBOLARE diam. 127 mm sp. 7 mm

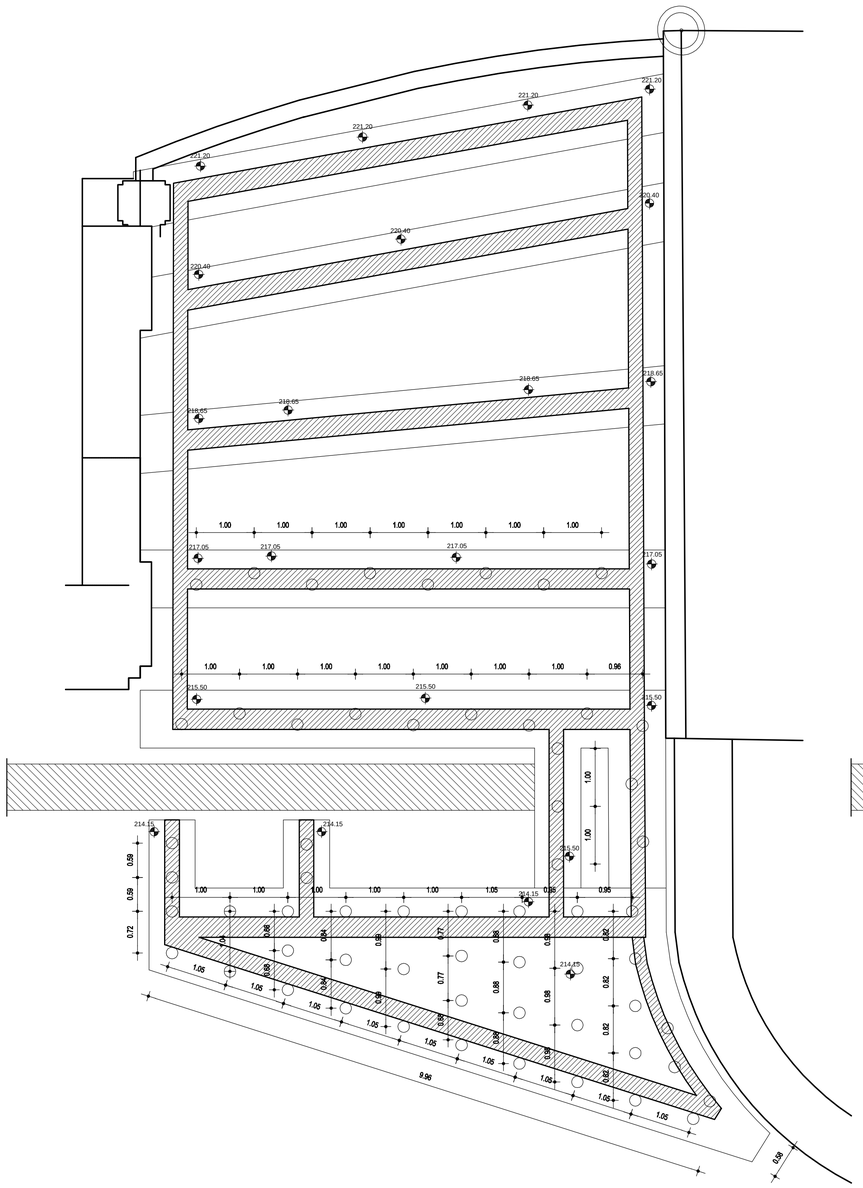

PIANTA CARPENTERIA FONDAZIONI
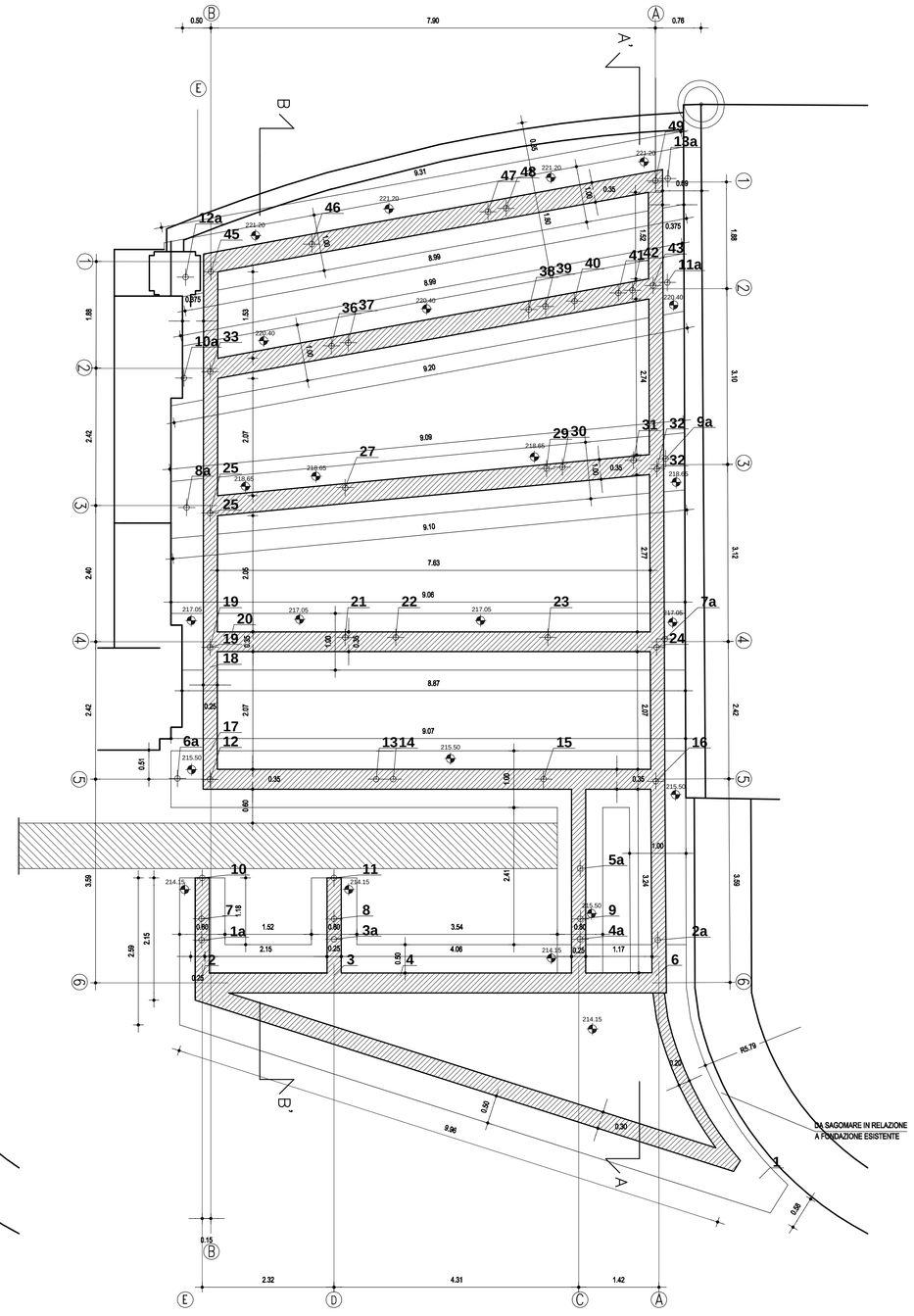
LE QUOTE ALTIMETRICHE SONO RIFERITE
AL PIANO DI POSA DELLE FONDAZIONI